Inserts à bois

Ecopalex®

PALAZZETTI

LA CHALEUR QUI PLAÎT À LA NATURE

La chaleur qui plaît à la nature

02
LE NOUVEAU CHAUFFAGE AU BOIS, UN CHOIX VRAIMENT DURABLE

04 RÉNOVER UNE ANCIENNE CHEMINÉE

06 UNE CHALEUR SUR MESURE POUR VOUS

Le foyer, cœur chaud de votre intérieur

08 UN SYSTÈME DE TECHNOLOGIES INTÉGRÉES

10 **Wood Combustion Control**
11 **Clapet By-Pass**
12 **Performance exceptionnelle et basses émissions**
13 **Un monde à portée de clics**

14 ECOPALEX® GTM

18 GUIDE POUR CHOISIR LA MEILLEURE SOLUTION DE CHAUFFAGE ET LES ACCESSOIRES

Certifications :

ECO design 2022 — flamme VERTE

TOUT DÉRIVE DE LA SIMPLICITÉ D'UN CERCLE VERTUEUX QUI, EN PARTANT DU BOIS, CRÉE DE L'ÉNERGIE EN PARFAIT ÉQUILIBRE AVEC L'ENVIRONNEMENT.

ÉNERGIE RENOUVELABLE

Le bois utilisé comme combustible provient de forêts gérées de façon durable : pour chaque arbre abattu, il y en a d'autres qui sont déjà en train de repousser. **La coupe du bois fait du bien aux forêts parce qu'elle favorise le renouvellement et une croissance saine** des arbres moyennant la reforestation : **les forêts européennes augmentent, en moyenne, de 612 millions de m³ par an et l'abattage des arbres plus vieux correspond à environ 62% de l'accroissement.** L'approvisionnement en bois est donc assuré à long terme, même dans le cas d'une augmentation sensible de la demande.

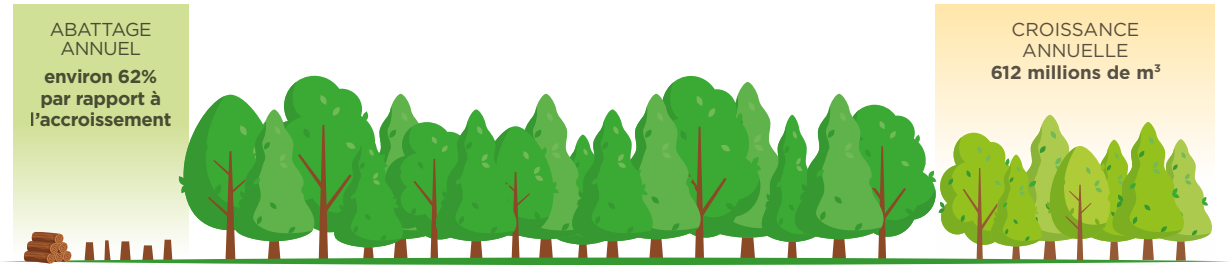

PATRIMOINE FORESTIER EUROPÉEN

Le nouveau chauffage au bois, un choix vraiment durable

Le changement climatique que nous sommes en train de vivre est en grande partie causé par la consommation des combustibles fossiles comme le charbon, le gaz et le pétrole qui, en brûlant, dégagent dans l'air la majeure partie de l'anhydride carbonique responsable de l'effet de serre. En revanche, le bois produit, au cours d'une combustion contrôlée, la même quantité de CO_2 que la plante d'origine a absorbé durant son cycle de vie, en restituant à l'atmosphère ce qu'elle lui avait ôté. La quantité relâchée est, en outre, réabsorbée par les nouveaux arbres. Voilà pourquoi la combustion du bois est en parfait équilibre avec le cycle de la nature.

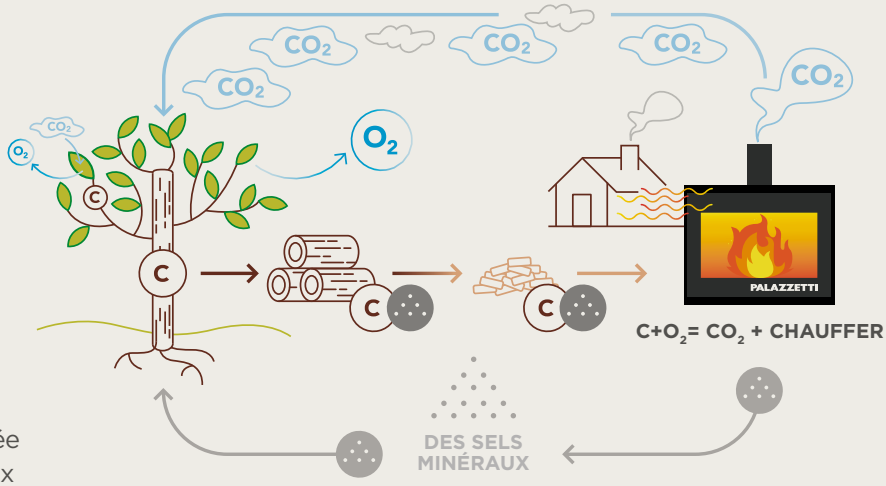

ÉNERGIE « ECO FRIENDLY »

Le bois est une ressource énergétique économique, locale, qui génère des postes de travail dans son propre pays et, surtout, qui nous rend indépendants d'un marché international incertain et des hausses du prix du gaz et d'autres sources non renouvelables.

ÉNERGIE ÉCONOMIQUE

Les nouveaux poêles/cheminées à bois sont de véritables installations de chauffage en mesure de chauffer des habitations entières. Le choix des matériaux, le design du foyer, l'étude millimétrique du rapport entre l'air comburant et les fumées en sortie assurent des combustions toujours plus performantes. Tout cela au profit des avantages suivants : beaucoup de chaleur, une faible consommation de bois, des émissions minimes dans l'atmosphère.

ÉNERGIE TECHNOLOGIQUE

Rénover une ancienne cheminée

REDONNER VIE À UNE ANCIENNE CHEMINÉE

Souvent, on considère une vieille cheminée ouverte comme un élément d'ameublement, que l'on n'allume jamais parce qu'elle fume et qu'elle chauffe peu, mais surtout parce qu'elle pollue beaucoup et que les normes en vigueur l'interdisent.
C'est pourtant dommage de devoir renoncer au charme ancien du feu de bois et, surtout, aux grandes économies qu'un système de chauffage au bois moderne peut offrir.

Il existe une solution.
Simple à réaliser, technologique, économique et offrant de grandes performances : il s'agit de la gamme d'inserts à bois Ecopalex® Palazzetti.

Nos Ecopalex® ont été conçus pour redonner vie à d'anciennes cheminées traditionnelles, en n'effectuant que quelques travaux de maçonnerie simples et rapides.
Une demi-journée et le tour est joué : une cheminée ouverte traditionnelle, très polluante et pas du tout performante, se transforme en une installation de chauffage efficace, écologique, sûre et économique, avec une splendide vision du feu de bois.

La gamme Ecopalex peut également être utilisée pour réaliser de nouvelles installations : des cheminées au design contemporain, avec de hautes performances et de faibles coûts de gestion.

LE FOYER, CŒUR CHAUD DE VOTRE INTÉRIEUR

Le foyer Ecopalex® Palazzetti est beau comme une cheminée et fonctionnel comme une véritable installation de chauffage, qui chauffe soit la pièce où il est installé, en mode convection naturelle ou forcée, soit plusieurs pièces en mode sortie d'air canalisable.

Une chaleur sur mesure pour vous

CHAUFFAGE PAR RAYONNEMENT ET PAR CONVECTION NATURELLE

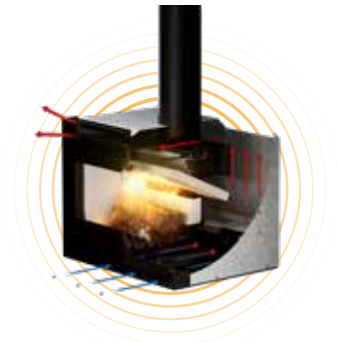

L'Ecopalex® GTM, en version standard, chauffe uniformément la pièce où il est installé grâce au mix de deux principes de chauffage : rayonnement et convection naturelle.

CHAUFFAGE À AIR VENTILÉ

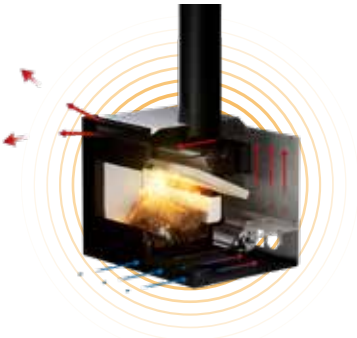

L'Ecopalex® GTM peut être équipé d'un ventilateur tangentiel, à l'intérieur de l'encombrement du foyer, afin de chauffer plus rapidement la pièce où il est installé.

CHAUFFAGE AVEC SORTIE D'AIR CANALISABLE

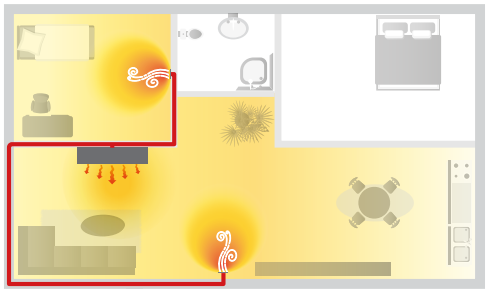

L'Ecopalex® GTM peut être doté d'un puissant ventilateur centrifuge qui permet d'acheminer l'air chaud produit par le foyer dans un système de canalisation, afin de chauffer plusieurs pièces en même temps.

ZERO SPEED FAN
Tous les modèles ventilés offrent la possibilité d'exclure la ventilation afin de profiter du chauffage naturel (rayonnement et convection) et d'avoir un confort acoustique maximal.

FINALEMENT TOUT EST FACILE, CONFORTABLE, ÉCONOMIQUE ET DURABLE.

Les innovantes technologies Palazzetti transforment le plus traditionnel des systèmes de chauffage en une installation performante qui, grâce au contrôle de la combustion, assure des économies maximales au niveau des consommations, un confort intérieur et une gestion durable du produit grâce à un entretien extrêmement aisé.

Un système de technologies intégrées

SYSTÈME DE NETTOYAGE DE LA VITRE
Afin que le feu soit toujours bien visible, un registre règle l'arrivée de l'air qui balaye la vitre de la porte et qui empêche que la suie ne s'y dépose ou qu'il ne se forme des auréoles.

TIROIR À CENDRES AMOVIBLE
Pour faciliter les opérations de nettoyage.

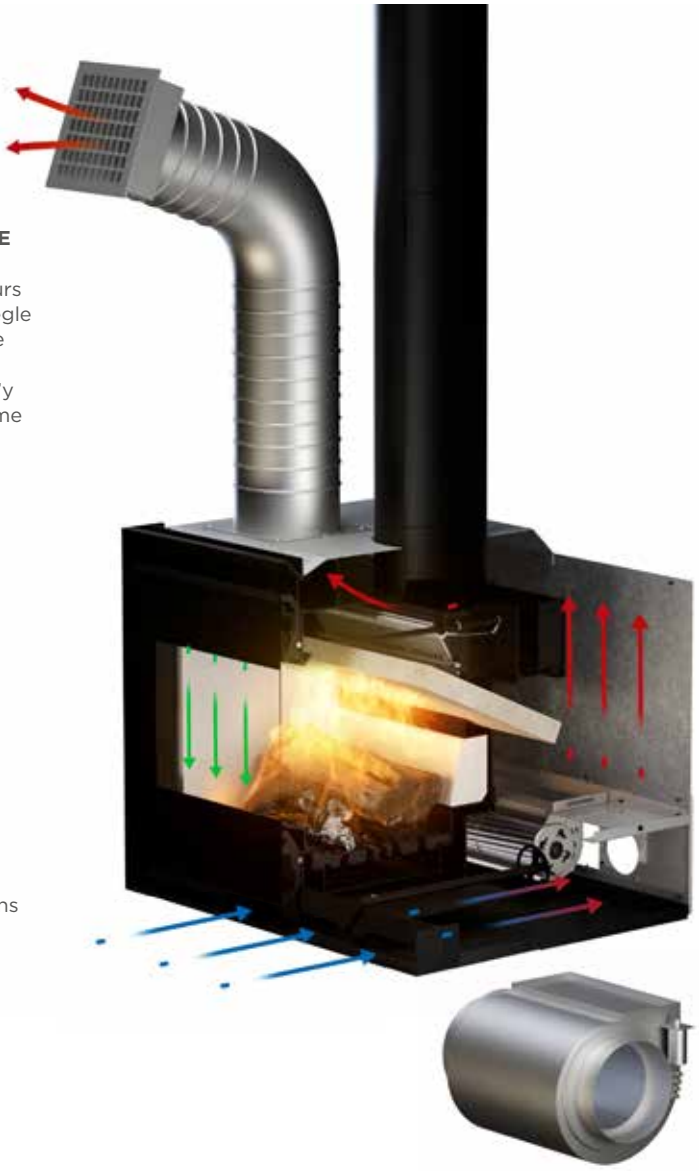

KIT DE VENTILATION FRONTALE
Avec un ventilateur tangentiel installé dans l'encombrement du foyer, pour acheminer l'air chaud depuis les grilles avant qui peuvent s'installer soit dans la hotte soit dans le mur à proximité, afin de chauffer plus rapidement la pièce.

OU BIEN
KIT DE VENTILATION CANALISABLE
Avec ventilateur centrifuge de 680 m^3/h pour acheminer l'air chaud dans un système de canalisation afin de chauffer plusieurs pièces.

Optional Optional

PRÉLÈVEMENT DE L'AIR COMBURANT DIRECTEMENT À L'EXTÉRIEUR
Pour un meilleur confort et une meilleure efficacité du système en évitant que de l'air froid n'entre dans la pièce.

APPROFONDISSEMENTS SUR LES TECHNOLOGIES :

WOOD COMBUSTION CONTROL
Réglage affiné de la combustion

Approfondissement page 10

Patented

CLAPET BY-PASS
Pour éviter toute sortie de fumée dans la pièce lors de l'ouverture de la porte du foyer

Approfondissement page 11

FOYER
Embase **en fonte**, parois en **Thermofix**®, déflecteurs en **Magnofix**®.

Approfondissement page 12

en Fonte
T·Fix
M·Fix

EASYTECH4WOOD
Le numérique appliqué au bois.

Approfondissement page 13

Patented

CONFORT MAXIMAL, CONSOMMATIONS MINIMALES

Contrôler la combustion au millimètre près, et donc gérer l'intensité de la flamme, signifie obtenir la chaleur souhaitée et pouvoir optimiser la combustion. La technologie Wood Combustion Control est un innovant système Palazzetti qui permet de régler les flux d'air (primaire et secondaire) qui alimentent la combustion en temps réel, avec un résultat immédiat et visible. Pour une chaleur toujours sur mesure.

LA POSITION « MINIMUM » est optimale pour de petites charges de bois.

LA POSITION « MAXIMUM » est celle qui convient pour faciliter l'allumage.
Entre ces deux positions extrêmes, il est possible de régler l'intensité du feu selon ses propres souhaits et en fonction de la charge de bois.

Wood Combustion Control

STOP À LA FUMÉE DANS LA PIÈCE À L'OUVERTURE DE LA PORTE

Le confort d'utilisation de ces foyers augmente grâce au système By-Pass. Il s'agit d'un clapet qui, à chaque ouverture de la porte du foyer, dirige les fumées de la combustion de façon à les faire remonter directement dans le conduit de fumée. Fini les sorties de fumée, fini les fenêtres ouvertes pour aérer la pièce ... uniquement un beau feu de bois qui crépite.

1- AVEC LA PORTE FERMÉE. Le clapet By-Pass est fermé et les fumées sont acheminées vers l'échangeur de chaleur.

2- L'OUVERTURE DE LA PORTE. Le clapet By-Pass commence à s'ouvrir.

3- AVEC LA PORTE OUVERTE. Le clapet By-Pass est complètement ouvert et les fumées se dirigent rapidement vers le conduit de fumée.

Clapet by-pass

en Fonte
T·Fix
M·Fix

BEAU ET FONCTIONNEL, PERFORMANT ET ÉCOLOGIQUE

La chambre de combustion a été totalement redessinée afin d'obtenir une combustion encore plus performante et de très basses émissions nocives : grâce à ces caractéristiques, la gamme Ecopalex GTM répond aux normes les plus restrictives.

L'embase du foyer est en fonte afin de garantir une résistance à long terme alors que les parois sont en Thermofix®, un matériau réfractaire particulier qui atteint de très hautes températures et qui assure une combustion complète du bois, afin de produire plus de chaleur et de consommer moins. Enfin, le déflecteur en Magnofix® a pour but de dévier les fumées le long d'un parcours établi et contribue à améliorer les performances et à diminuer les émissions.

Les fortes épaisseurs (jusqu'à 5 cm) des parois en Thermofix® garantissent la très haute capacité d'accumulation de la chaleur et en optimisent la diffusion par rayonnement.

Toutes les charnières et les vis sont invisibles.

L'utilisateur peut régler l'arrivée de l'air afin que la vitre reste propre.

Performance exceptionnelle et basses émissions

EASYTECH4WOOD, LE NUMÉRIQUE APPLIQUÉ AU BOIS

Aujourd'hui, grâce à notre recherche, il existe le contrôle via une application dédiée même pour les inserts à bois Ecopalex. Vous pourrez ainsi gérer tranquillement toutes les fonctions depuis votre smartphone. Une fois hors de chez vous, vous aurez toujours sous contrôle tous les paramètres de fonctionnement de votre Ecopalex®. Si vous possédez un assistant vocal Amazon Alexa®, vous pourrez en outre interroger l'état de votre Ecopalex même avec votre voix : il vous suffira, pour cela, d'installer la Skill Palazzetti !

Téléchargez l'application Palazzetti depuis :

App Store Google Play

DÉCOUVREZ TOUT CE QUE VOUS POUVEZ FAIRE AVEC L'APPLICATION PALAZZETTI*

ACCÉDER À TOUTE LA DOCUMENTATION DE L'ECOPALEX®

1. Télécharger les notices et les documents du produit
2. Accéder au livret d'entretien
3. Vérifier les conditions et la garantie du produit et des composants qui ont été remplacés
4. Demander le support technique à votre SAV ou à Palazzetti

GÉRER LES FONCTIONS DE L'ECOPALEX®

1. Gestion des vitesses de la ventilation avec la fonction Zero Speed Fan
2. Visualisation de la température ambiante
3. Visualisation de la température de l'air à l'intérieur de la canalisation
4. Smart Notifications : les alarmes du produit vous seront notifiées directement sur votre smartphone (service optionnel pouvant être acheté via l'application)

*Palazzetti App et Palazzetti Vox fonctionnent avec Ecopalex GTM avec d'unités de contrôle ET4W. Alexa® est une marque d'Amazon.com, Inc. ou de ses filiales.

Un monde à portée de clics

70/80/90 Air

Wood Combustion Control

Clapet By-Pass

Gérable via l'application Palazzetti

La gamme Ecopalex® GTM a un design linéaire et épuré sans vis ni charnières apparentes, avec une large porte en fonte et en verre vitrocéramique pour une attrayante vision du feu et une longue durée de vie.
Trois dimensions au choix afin de pouvoir s'adapter aisément à toute situation préexistante. Possibilité de canaliser l'air chaud afin de chauffer plusieurs pièces.

Ecopalex® GTM

Mod. Miramare

Données techniques de l'Ecopalex® GTM

	GTM70	GTM80	GTM90
Puissance nominale	**9 kW**	**12,4 kW**	**13,5 kW**
Puissance brûlée	**10,2 kW**	**14,3 kW**	**15,9 kW**
Rendement	**88,5%**	**86,9%**	**85%**
Charge recommandée	**2,3 Kg**	**3,3 Kg**	**3,6 Kg**
Sortie de fumées (cm)	**15 Ø**	**18 Ø**	**20 Ø**
Classe énergétique	**A+**	**A+**	**A+**
Eco Design 2022	✔	✔	✔

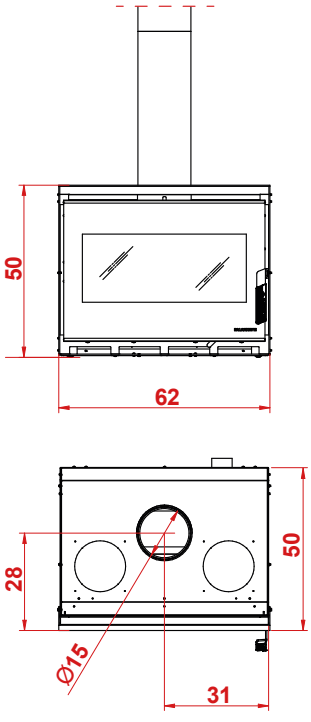

62 x 50 x 50 cm - 102 kg

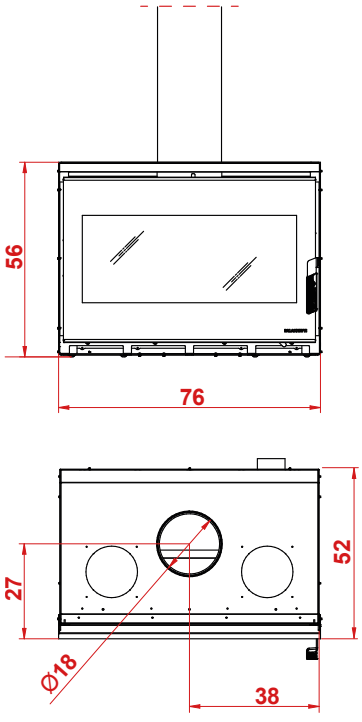

76 x 52 x 56 cm - 130 kg

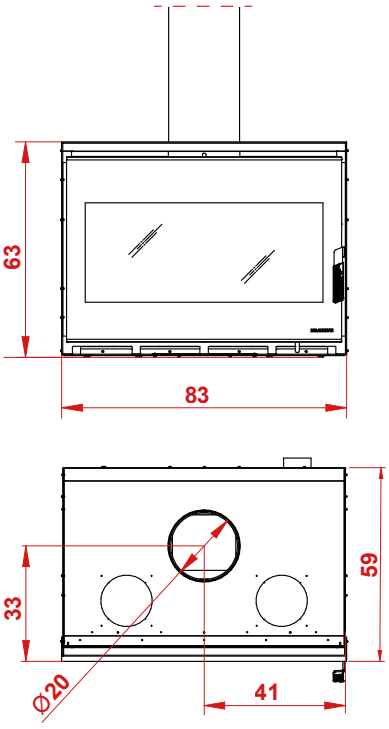

83 x 59 x 63 cm - 167 kg

CANALISATION

Tube lisse de 14 cm de diamètre : 10 mètres de longueur équivalente par conduit.
Tube annelé flexible de 14 cm de diamètre : 8 mètres de longueur équivalente par conduit.

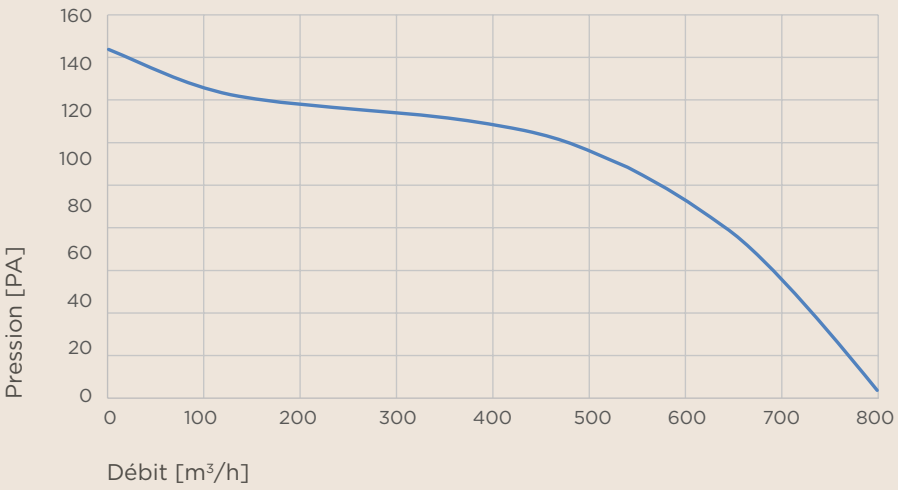

Le schéma ci-dessus indique la courbe caractéristique du ventilateur centrifuge, qui peut être utile afin de réaliser une canalisation adéquate.

Exemple d'installation de canalisation avec l'Ecopalex® GTM doté du ventilateur centrifuge : il est possible de chauffer deux ou trois pièces.

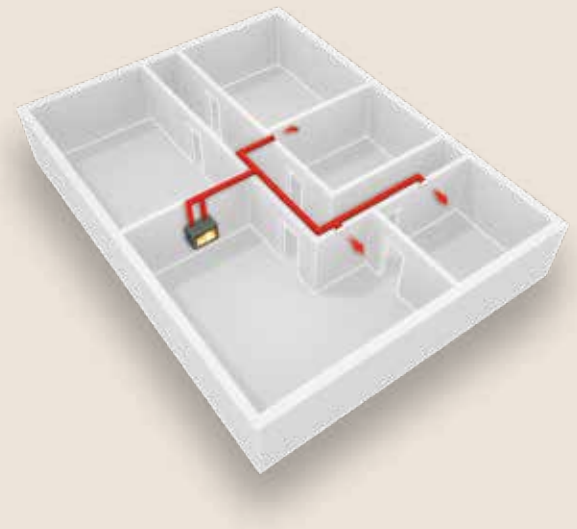

Caractéristiques principales

- Chauffage à convection naturelle, à air ventilé ou avec sortir d'air canalisable
- **Zero Speed Fan**
- Embase **en fonte**, parois en **Thermofix®**, déflecteur en **Magnofix®**
- **Prélèvement de l'air comburant** directement à l'extérieur
- Technologie **Wood Combustion Control**: réglage affiné de la combustion
- **Clapet By-Pass** pour éviter toute sortie de fumée dans la pièce à l'ouverture de la porte
- Technologie **Easytech4wood** (optionnelle uniquement sur versions ventilées) pour contrôler le foyer via l'application Palazzetti ou moyennant la télécommande Shape

1. CHOISISSEZ LA DIMENSION :

GTM70
62 x 50 x 50 cm

GTM80
76 x 52 x 56 cm

GTM90
83 x 59 x 63 cm

2. CHOISISSEZ COMMENT DISTRIBUER LA CHALEUR :

A

CHAUFFAGE PAR RAYONNEMENT ET PAR CONVECTION NATURELLE

Solution recommandée si vous souhaitez ne chauffer que la pièce où est installé l'Ecopalex®.

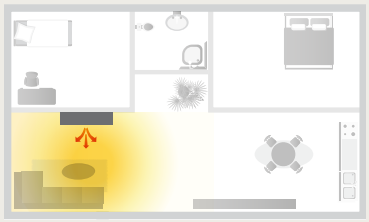

B

CHAUFFAGE À AIR VENTILÉ

Solution recommandée si vous souhaitez que la distribution de la chaleur dans la pièce où est installé l'Ecopalex soit plus rapide. Dans ce cas, il est nécessaire d'acheter l'insert avec le kit de ventilation frontale (inséré à l'intérieur du foyer).

C

CHAUFFAGE AVEC SORTIE D'AIR CANALISABLE

Cette version est recommandée au cas où vous souhaiteriez acheminer la chaleur dans plusieurs pièces. Dans ce cas, il est nécessaire d'acheter l'insert avec le kit de ventilation centrifuge.

3. CHOISISSEZ COMMENT GÉRER LE KIT DE VENTILATION :

Si vous avez choisi la solution B ou C, vous pourrez contrôler la ventilation en optant pour l'interface électronique.

VARIATEUR DE VITESSE MANUEL

UNITÉ DE CONTRÔLE NUMÉRIQUE GLASS

UNITÉ DE CONTRÔLE ET4W

l'unité de contrôle ET4W permet de gérer la ventilation non seulement depuis l'écran mural, mais également moyennant le smartphone via l'application Palazzetti et la télécommande Shape (optionnelle).

Guide de choix

Kit ventilation naturelle sur hotte

Pour les solutions de chauffage A et B, il est possible de faire sortir l'air chaud en installant le kit prévu à tel effet dans la hotte ou dans le mur à proximité.

Kit ventilation frontale

Kit ventilation centrifuge

Variateur de vitesse mural

Unité de contrôle numérique Glass

Unité de contrôle ET4W

Télécommande Shape

Télécommande Bluetooth pour le contrôle à distance de fonctions spécifiques des produits Palazzetti compatibles (uniquement avec unité de contrôle ET4W).

Cadres de finition

Accessoires

Certifications Ecopalex® GTM

Les standards de qualité et les performances de nos produits sont l'expression évidente de la qualité Palazzetti et sont certifiés par les Organismes italiens et internationaux les plus importants. Nos produits répondent également aux normes européennes les plus restrictives en matière de sécurité et de rejets nocifs parce que la protection de l'environnement représente une part essentielle de notre mission.

Si vous souhaitez avoir ce catalogue en version numérique, utilisez le QR-Code ci-dessous :

Si vous souhaitez découvrir toute la gamme de nos produits et la solution de chauffage la mieux adaptée à vos besoins ou si vous avez besoin de télécharger nos fiches techniques, visitez notre site :

palazzetti.fr

05/2022 cod. 004726534 CRICKET

Palazzetti Lelio S.p.a.
Via Roveredo, 103 / 33080 Porcia (PN) Italia

//palazzetti.fr

PALAZZETTI

LA CHALEUR QUI PLAÎT À LA NATURE